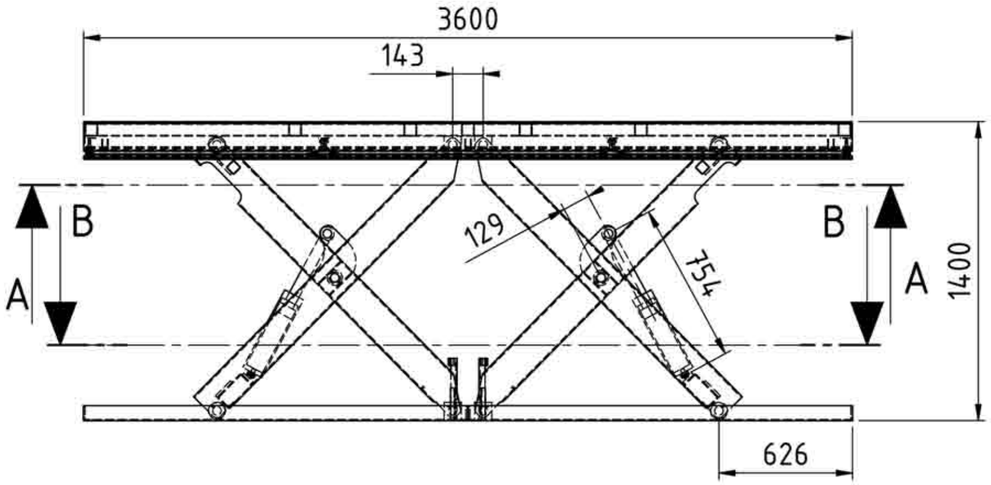

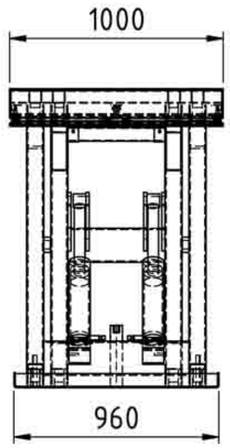

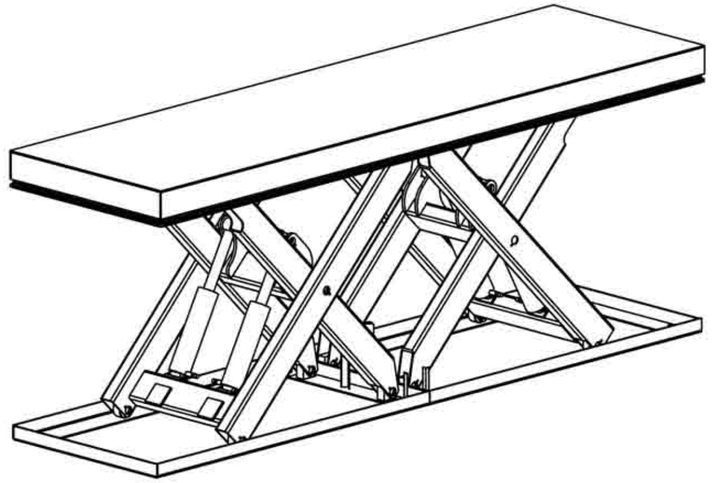

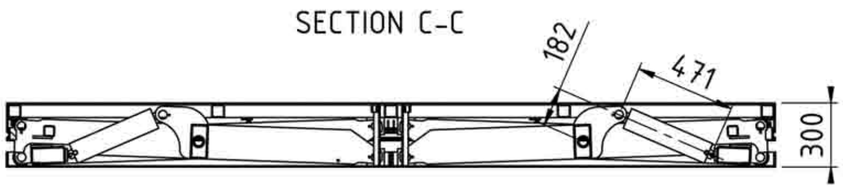

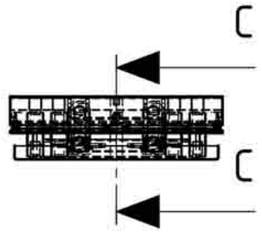

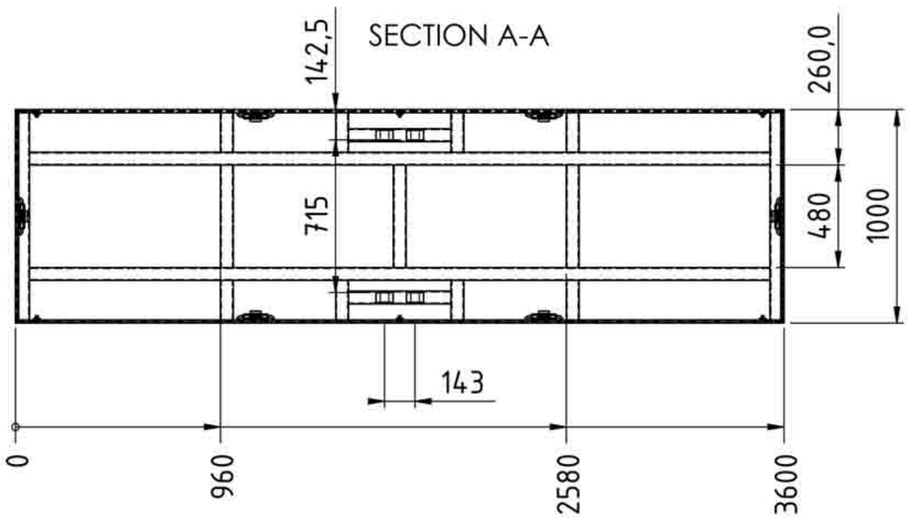

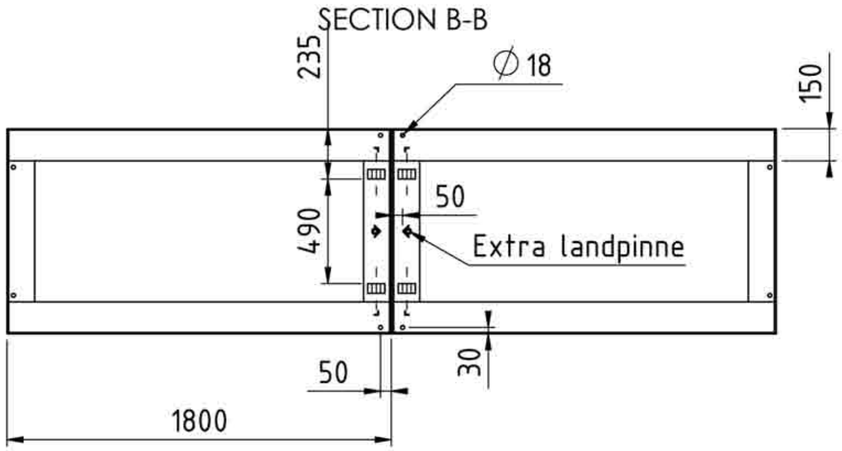

ALFOTEC
Albert-Einstein-Str. 12
42929 Wermelskirchen
Tel: +49 2196 887669-0
Fax: +49 2196 887669-29
e-Mail: info@alfotec.com
www.ALFOTEC.com

Artikelbezeichnung:	Hubtisch
Artikelnummer:	120145
Belegnummer:	www.ALFOTEC.com
Zeichnungsstatus:	freigegeben
Zeichnungsnummer:	-

Maßeinheit:	Gewicht:	Seite:	
mm / kg	ca. 1.000	1 / 1	A2

Die Weitergabe, Vervielfältigung und Verwertung der technischen Zeichnung ist nur mit ausdrücklicher Einwilligung des Urhebers gestattet. Technische Änderungen sowie bei Verstößen Ansprüche auf Schadenersatz (auch für den Fall einer Patent-, Gebrauchsmuster- oder Geschmackmusterrechtsverletzung) bleiben vorbehalten.