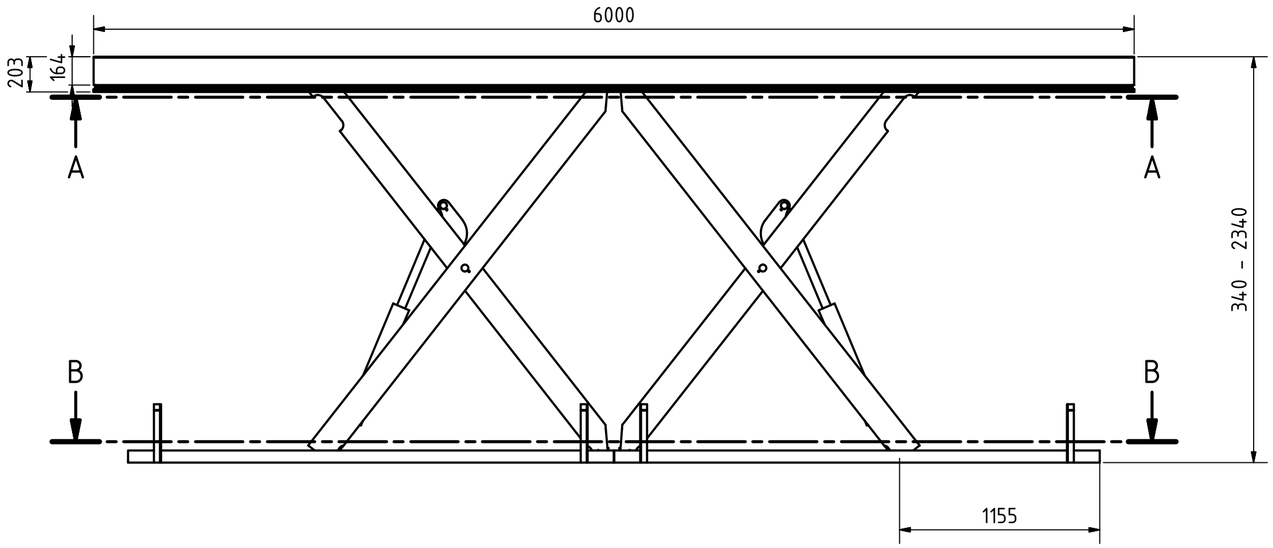


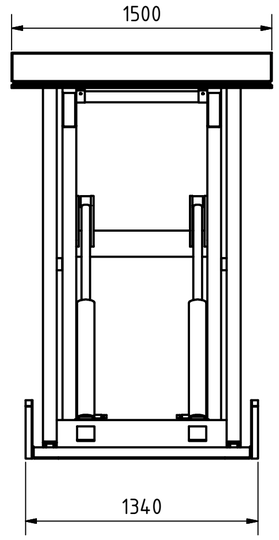


A-A

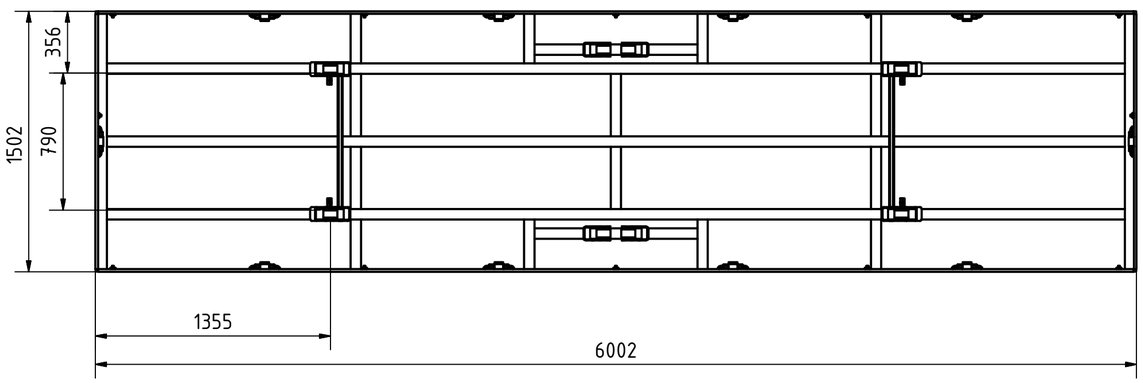


B-B

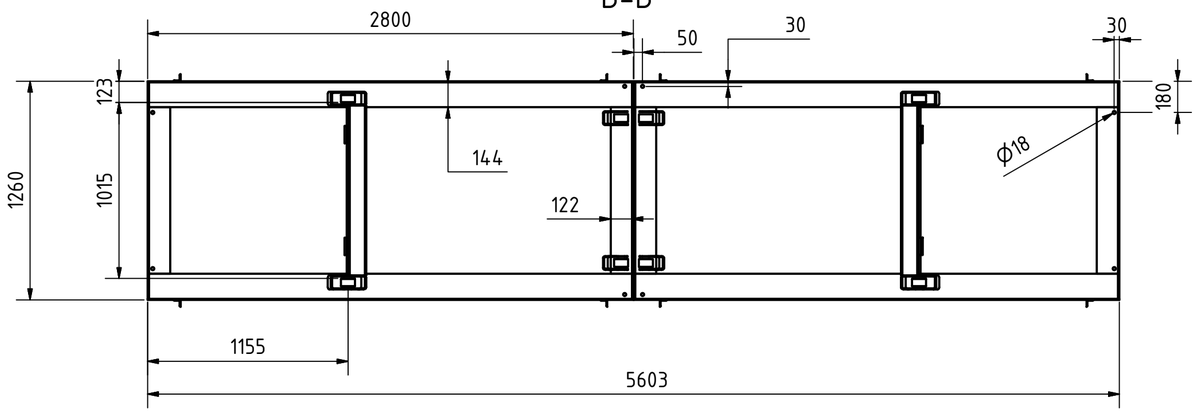


Tragkraft: 4000 kg
Hub Zeit: 45 Sek

ALFOTEC
Albert-Einstein-Str. 12
42929 Wermelskirchen
Tel: +49 2196 887669-0
Fax: +49 2196 887669-29
e-Mail: info@alfotec.com
www.ALFOTEC.com

| | |
|---|---|
| Artikelbezeichnung: | Hubtisch |
| Artikelnummer: | 120143 |
| Belegnummer: | www.ALFOTEC.com |
| Zeichnungsstatus: | freigegeben |
| Zeichnungsnummer: | - |

| Maßeinheit: | Gewicht: | Seite: | |
|---|---|---|---|
| mm / kg | ca. 1.700 | 1 / 1 | A2 |

Die Weitergabe, Vervielfältigung und Verwertung der technischen Zeichnung ist nur mit ausdrücklicher Einwilligung des Urhebers gestattet. Technische Änderungen sowie bei Verstößen Ansprüche auf Schadenersatz (auch für den Fall einer Patent-, Gebrauchsmuster- oder Geschmackmusterrechtsverletzung) bleiben vorbehalten.